別表２
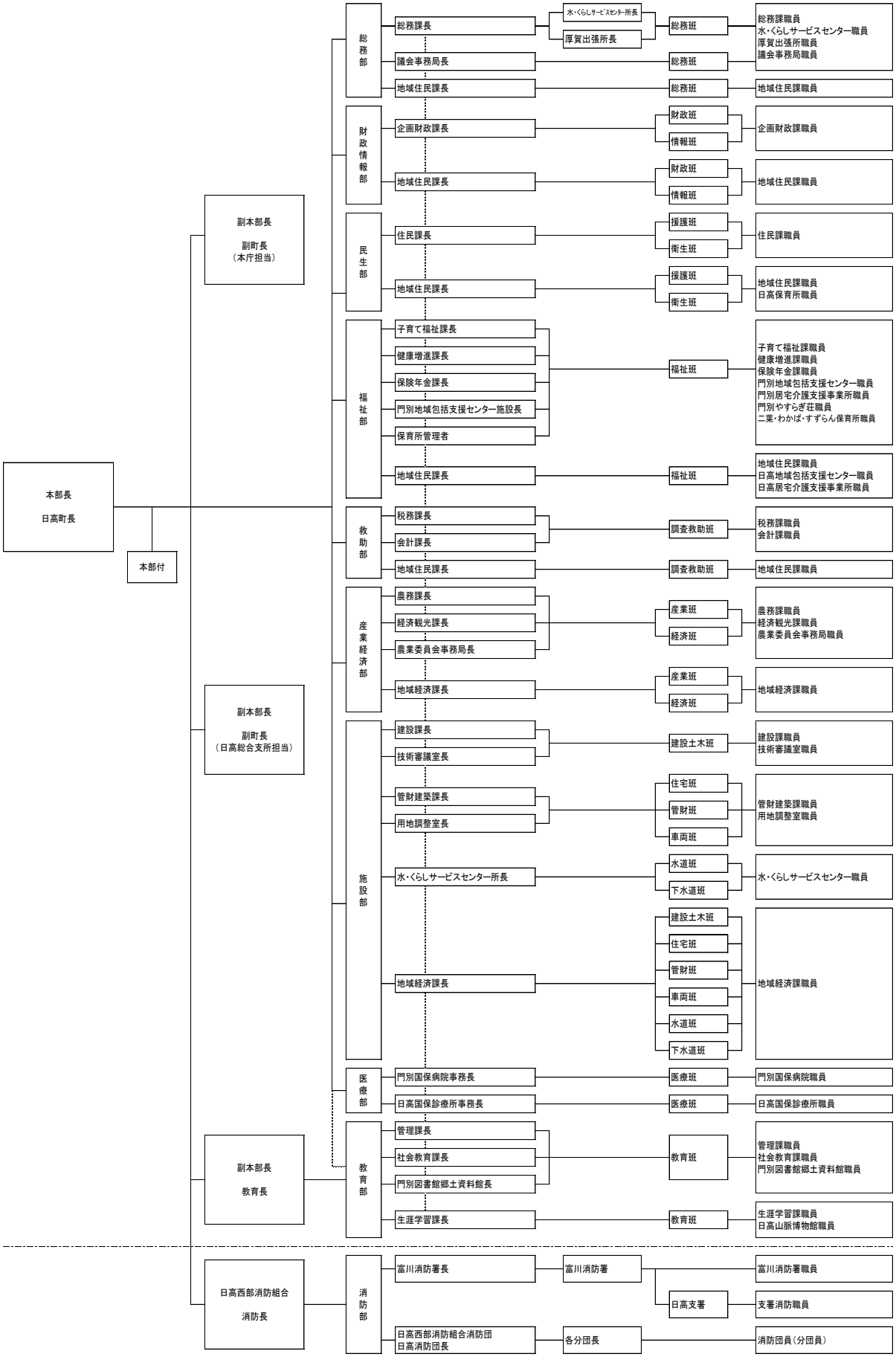
〈 日高町水防対策本部組織図 〉